

Tamiya-Carson Modellbau GmbH & Co. KG // Werkstraße 1 // D-90765 Fürth
www.carson-modelsport.com

03675 7333 343

Service-Hotline for Germany: Mo-Do 8.00-17.00 Uhr // Fr 8.00 -14.30 Uhr
www.service. carson-modelsport.com

500907037 // Stand: November 2017

Vorsichtig einpressen
press in carefully

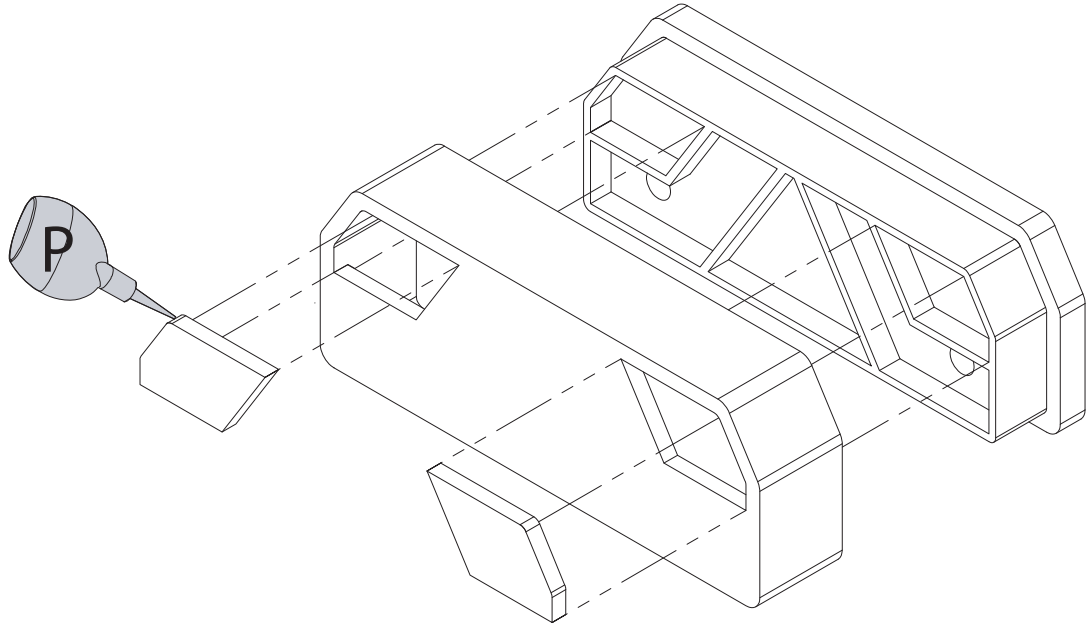

Tipp:
verkleben
glue in